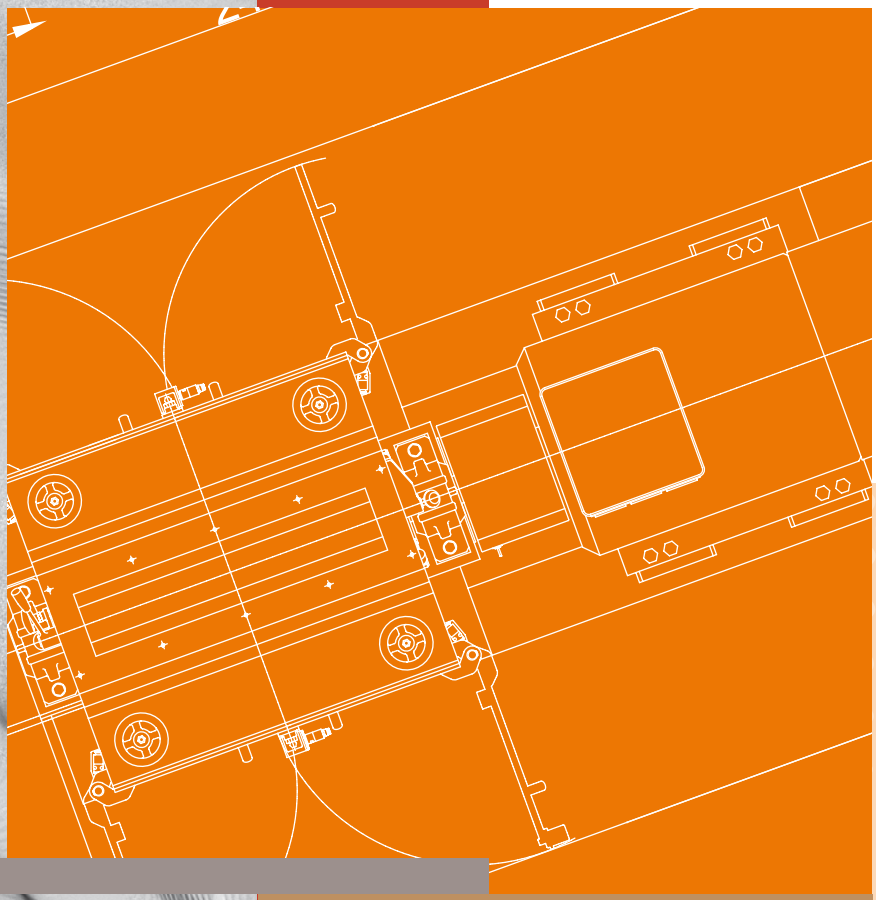

la meccanica
Technology & Creativity at your Service

MM 180-2P

HAMMER MILL

DATA SHEET

MM 180-2P

Hammer Mill MM180-2P

Hammer mill	Broyeurs à marteaux	Molino a martelli	Molino de martillos	MM180/2P			
Main motor power	**Puissance moteur principal**	**Potenza motore principale**	**Motor Principal**	**kW**		**Hp**	
AC Electric				**132**		**177**	
Speed	Vitesse	Velocità	Velocidad	**3000 rpm**			
Peripherical speed of hammers	Vitesse périphérique des marteaux	Velocità periferica dei martelli	Velocidad periférica de los martillos	m/sec	96,0	ft/sec	315
Rotor diameter	Diamètre de rotor	Diametro rotore	Diámetro del rotor	mm	484	in	19,06
PD^2				kg x m^2		41,2	
Screen	**Tamis**	**Griglie**	**Tamiz**				
Inner diameter	Diamètre interne	Diametro interno	Diámetro interno	mm	648	in	25,5
Length	Longeur	Lunghezza	longitud	mm	870	in	34,25
Net surface	Superficie nette	Superficie netta	área neta	m^2	1,29	ft^2	13,89
Aspiration	**Aspiration**	**Aspirazione**	**Succión**				
Minimum filter surface	Filtre à aire minimale	Superficie minima filtro	Superficie de filtro mínima	m^2	56	ft^2	602,77
Minimum air required	Air minimale requise	Minima aria richiesta	Requerimento mínimo de aire	m^3/min		95	
Pressure	Pression	Pressione	Presión	mm H_2O		120	
Hammers	**Marteaux**	**Martelli**	**Martillos**				
Number of hammers	Nombre de marteaux	Numero di martelli	Número de martillos	88			
Type of hammer	Type de marteaux	Tipo di martelli	Tipo de martillos	mm	60x6x142	in	2,36x0,23x5,59
Total Weight	**Poids Total**	**Peso totale**	**Peso total**	**MM180/2P**			
Without main motor	Moteur principal exclu	Motore principale escluso	Motor principal excluido	kg	2385	lb	5258,03
With main motor	Moteur principal inclu	Motore principale incluso	Motor principal incluido	kg	3285	lb	7242,19

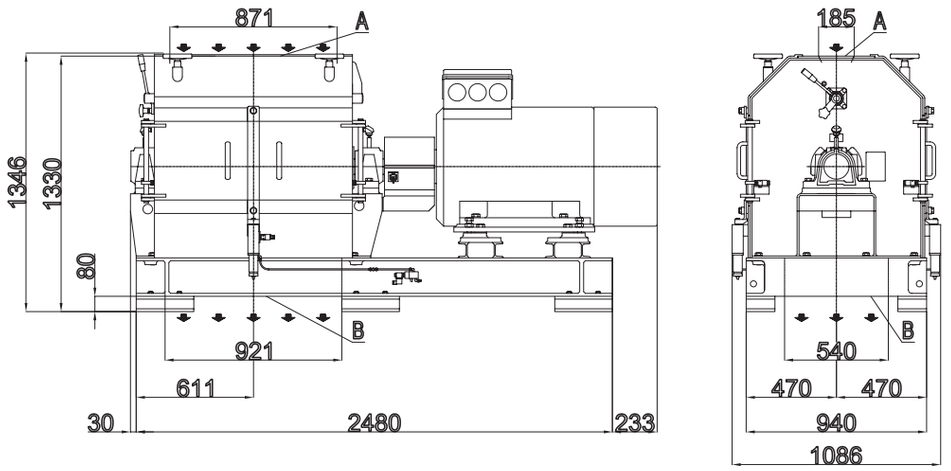

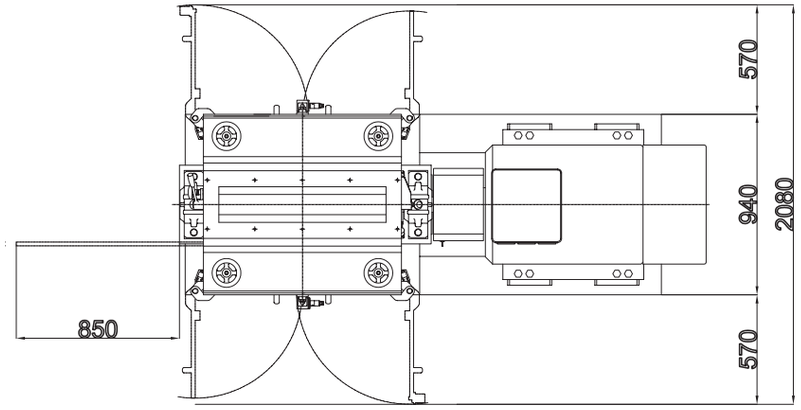

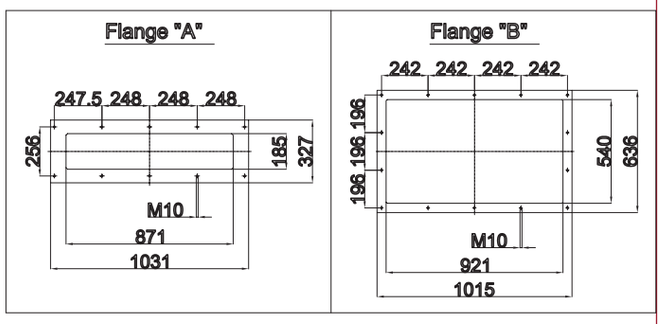

HAMMER MILL

HAMMER MILL

la meccanica