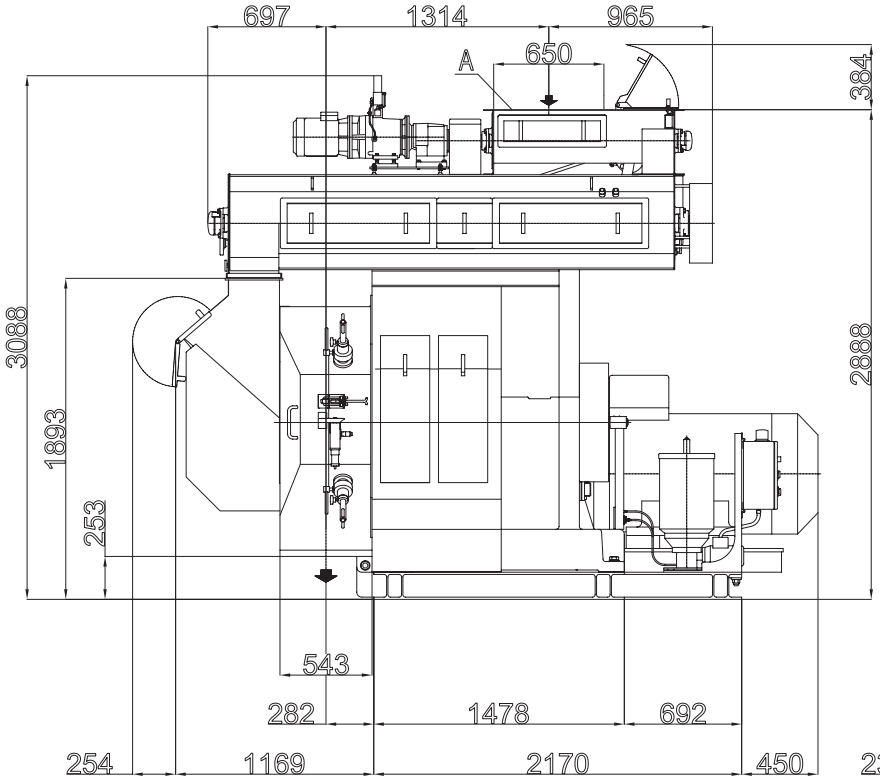

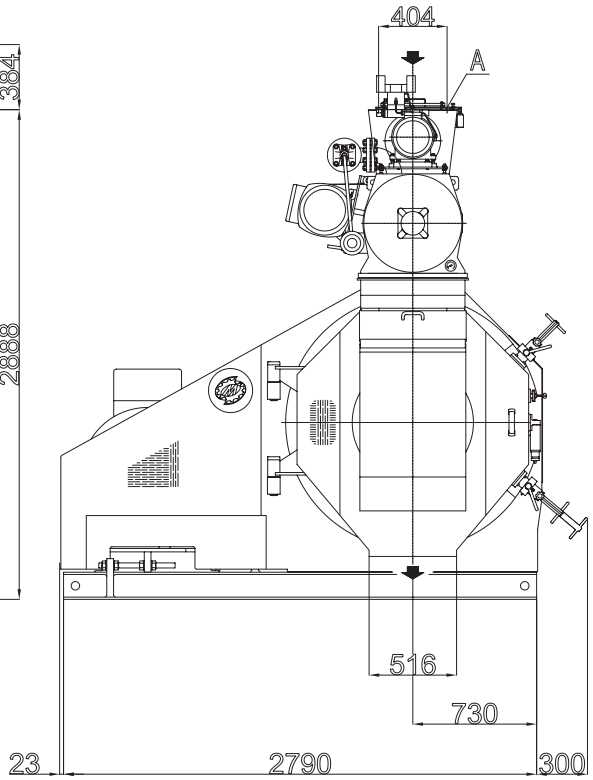

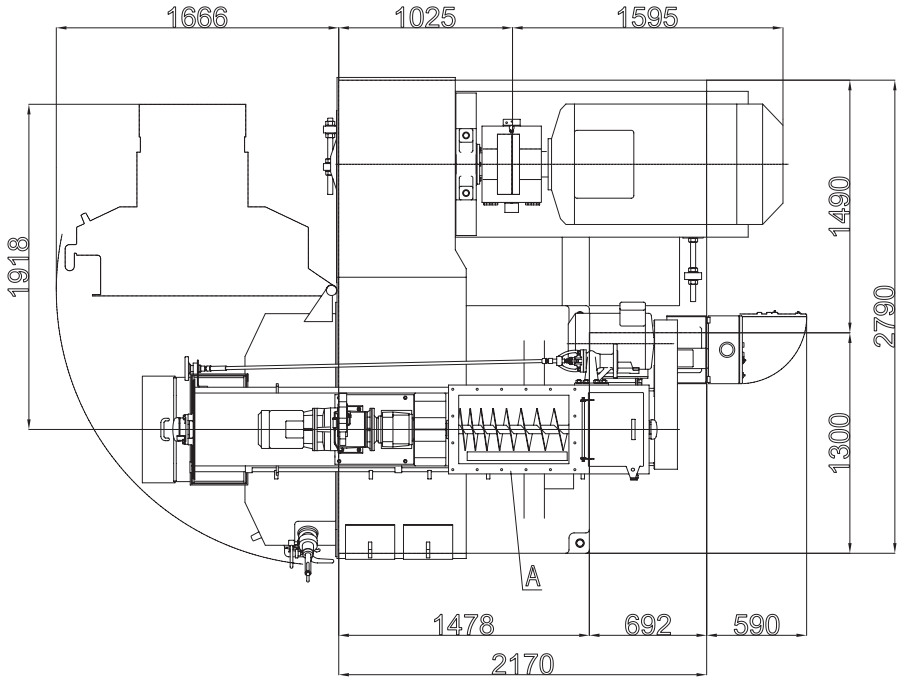

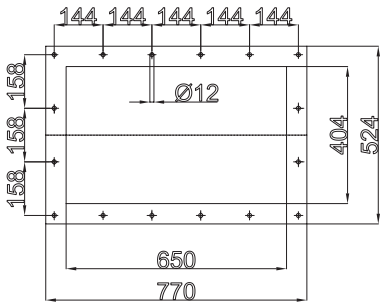

la meccanica S.R.L. DI REFFO

Macchina - Machine type

Pellet mill CLM 800.P with die 800.220
Conditioner M500E.2630P
Screw feeder C245E.1073

Drawing:
C800.000.0

Rev.: 00